Roto Solid B | 218 P & 222 P

Šroubový spoj v drážce

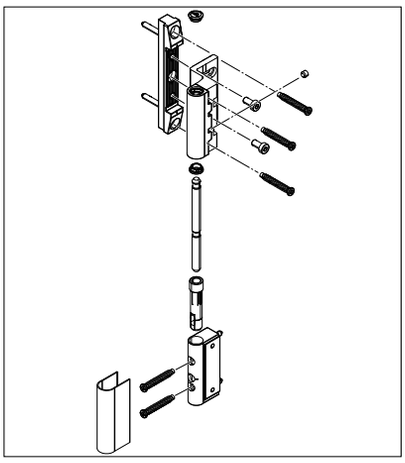

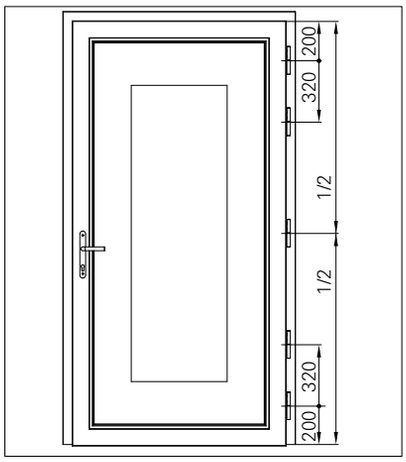

i

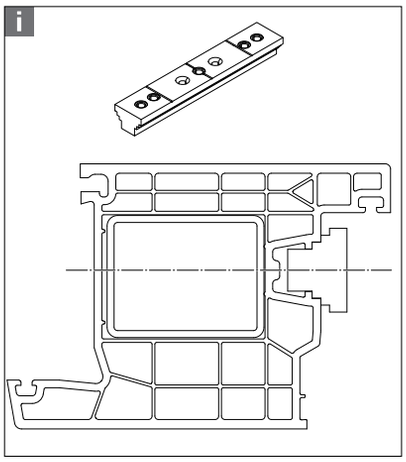

i

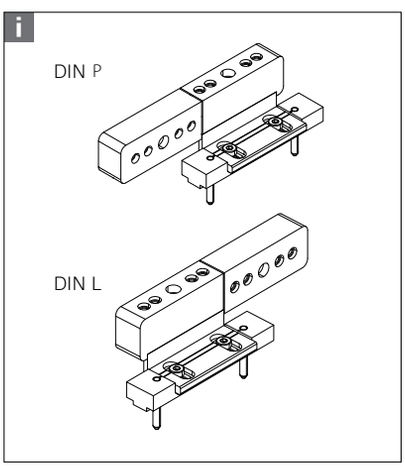

1

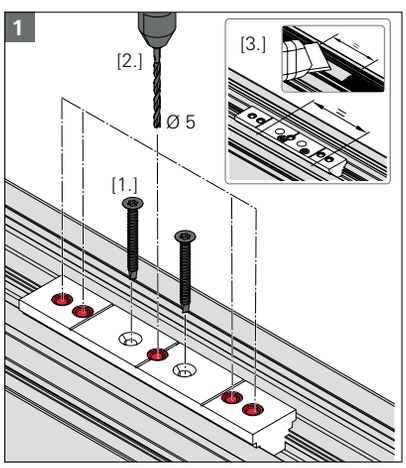

2

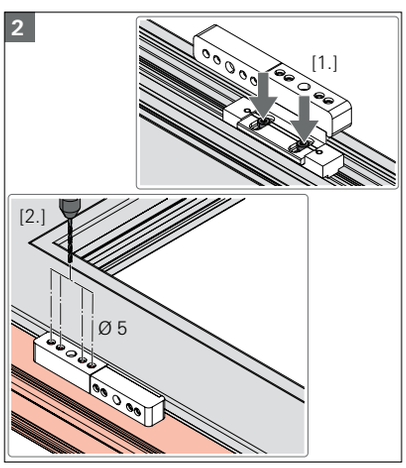

3

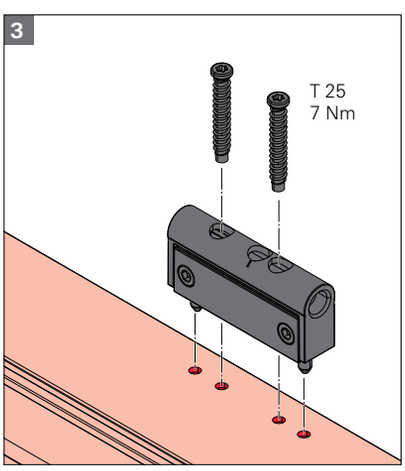

4

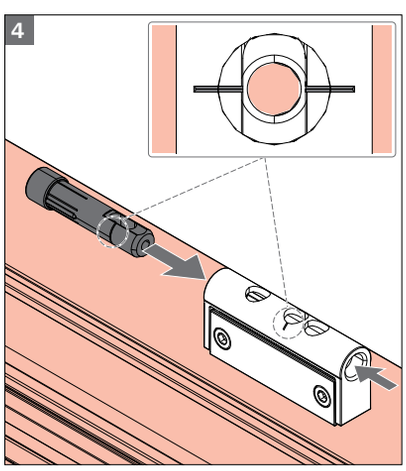

5

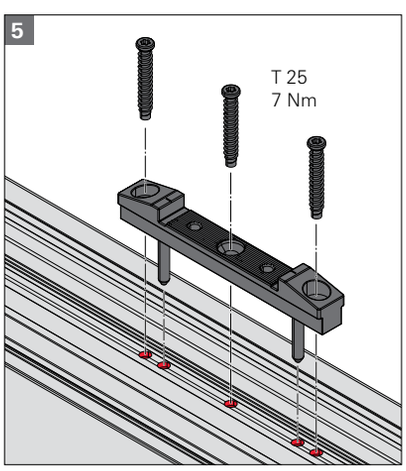

6

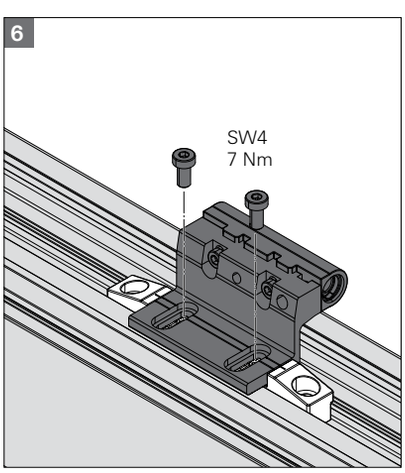

7

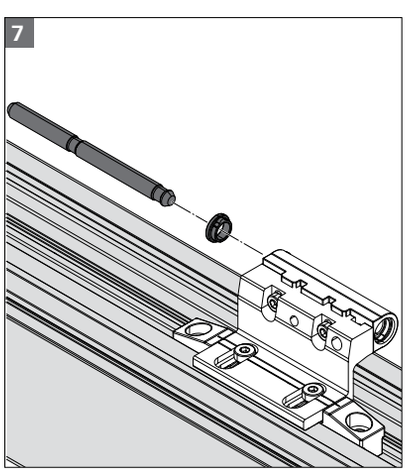

8

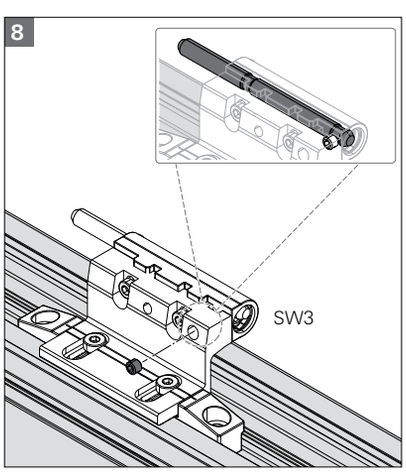

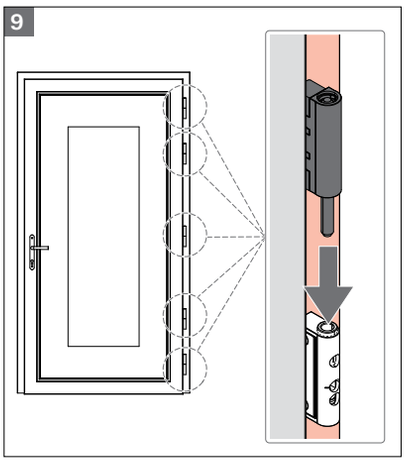

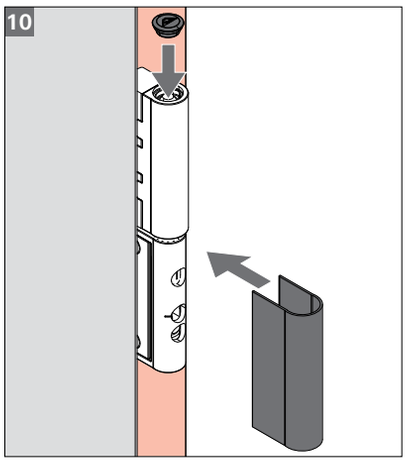

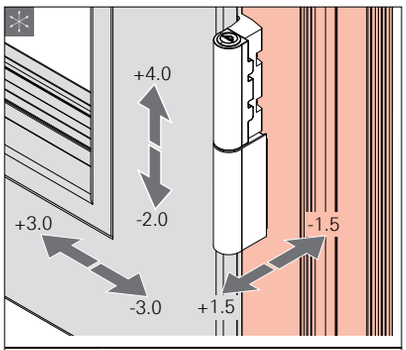

INFO

V případě potřeby dveře před seřízením odlehčit.

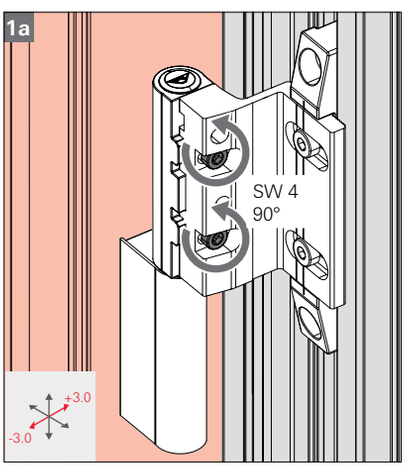

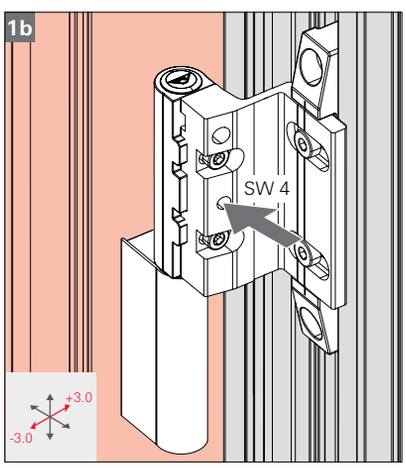

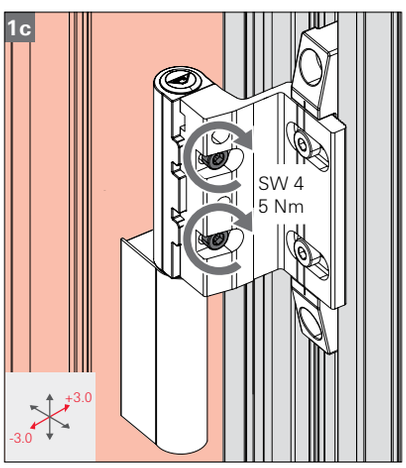

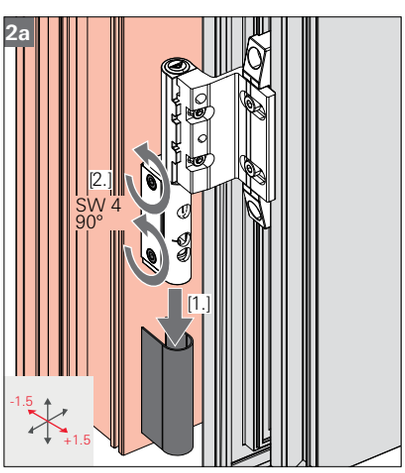

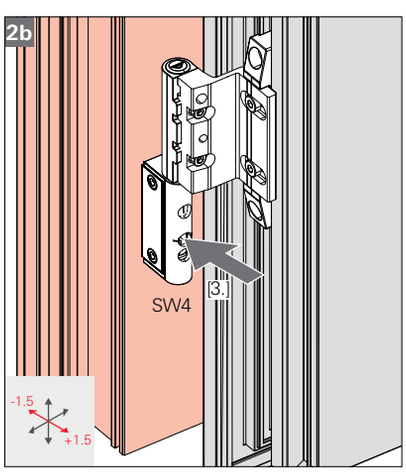

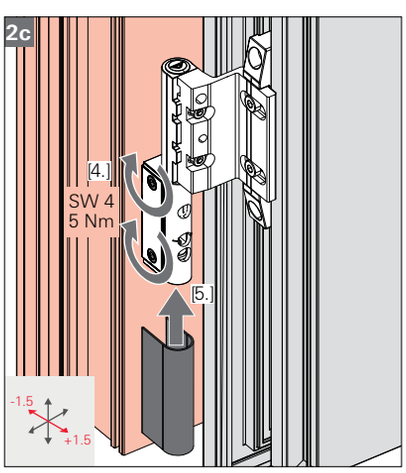

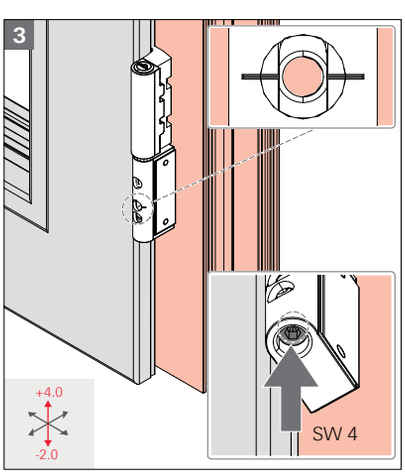

CE

0757
Roto-Frank Austria GmbH
Lapp-Finze-Str. 21
A-8401 Kalsdorf bei Graz
Austria

dveřní závěs lt. EN1935 – Roto Solid B 218 P RS

LE/DoP-č.: KD/Door/® 218 P RS/č. 001/CPR/2022-10-20

22

EN 1935:2002-05

dveřní závěs 2-dílný, pro dveře v únikových cestách

samozavírací — obstál
(-3Nm třecí moment)
(80kg hmotnost dveří)
(160 kg deformace při zatížení)
(240 kg přetížení)

nepřerušitá funkce — obstál
(*480h – požadavky lt.)
splněna třída 5
(200 000cyklů)

kontrola nebezpečných látek — obstál

třída použití	hmotnost dveří	bezpečnost	protipožár / protikouř. těsnění	ovládání	přikalkování	ochrana proti korozi	třída závěru
3	7	4	0	1	4*	0	11

certifikát k potvrzení stálého výkonu
č. 0757-CPR-229FT-7031575-3 vytvořil
ift Rosenheim NB-č. 0757

CE

0757
Roto-Frank Austria GmbH
Lapp-Finze-Str. 21
A-8401 Kalsdorf bei Graz
Austria

dveřní závěs lt. EN1935 – Roto Solid B 218 P RS

LE/DoP-č.: KD/Door/® 222 P RS/č. 001/CPR/2022-10-20

22

EN 1935:2002-05

dveřní závěs 2-dílný, pro dveře v únikových cestách

samozavírací — obstál
(-4Nm třecí moment)
(120kg hmotnost dveří)
(240 kg deformace při zatížení)
(360 kg přetížení)

nepřerušitá funkce — obstál
(*480h – požadavky lt.)
splněna třída 5
(200 000cyklů)

kontrola nebezpečných látek — obstál

třída závěru	hmotnost dveří	bezpečnost	protipožár / protikouř. těsnění	ovládání	přikalkování	ochrana proti korozi	třída závěru
4	7	6	0	1	4*	1	13

certifikát k potvrzení stálého výkonu
č. 0757-CPR-229FT-7031575-3 vytvořil
ift Rosenheim NB-č. 0757