ZÁMKY ZADLABÁVACÍ - PVC

Obj. číslo	E	B	C	A	Cena [Kč/ks]
3047.00	25	16	3	38	237
3048.00	30	16	3	43	244
3049.00	35	16	3	47	252
3029.00	45	16	3	59	274

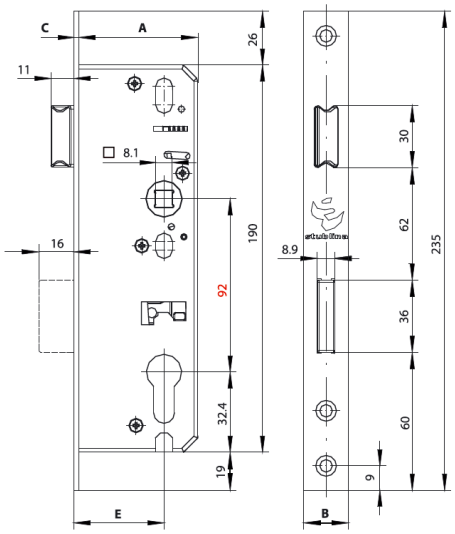

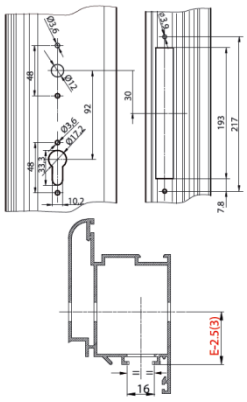

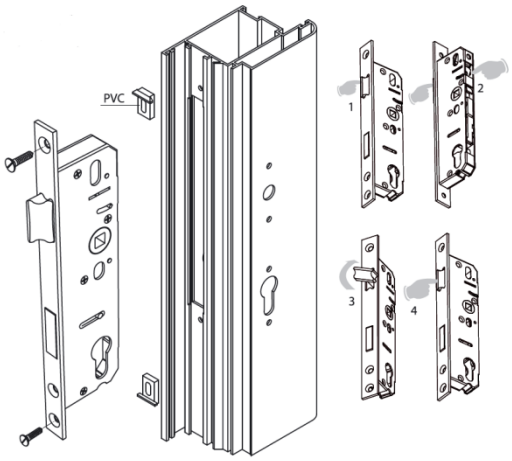

Obj. číslo	E	B	C	A	Cena [Kč/ks]
3042.00	25	16	3	38	276
3043.00	30	16	3	43	286
3044.00	35	16	3	47	292
3058.00	45	16	3	59	308

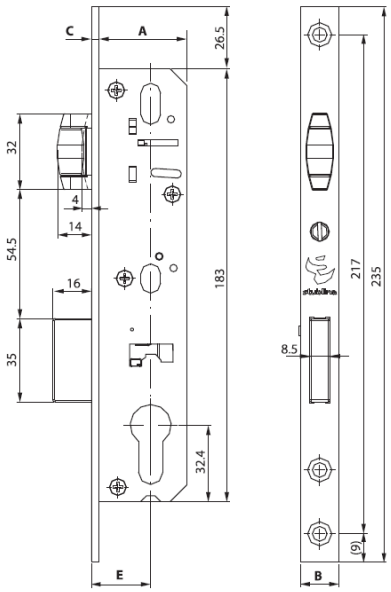

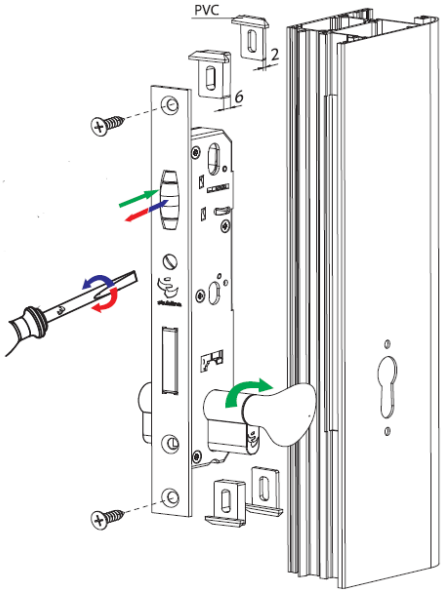

Uvedené ceny jsou bez DPH.